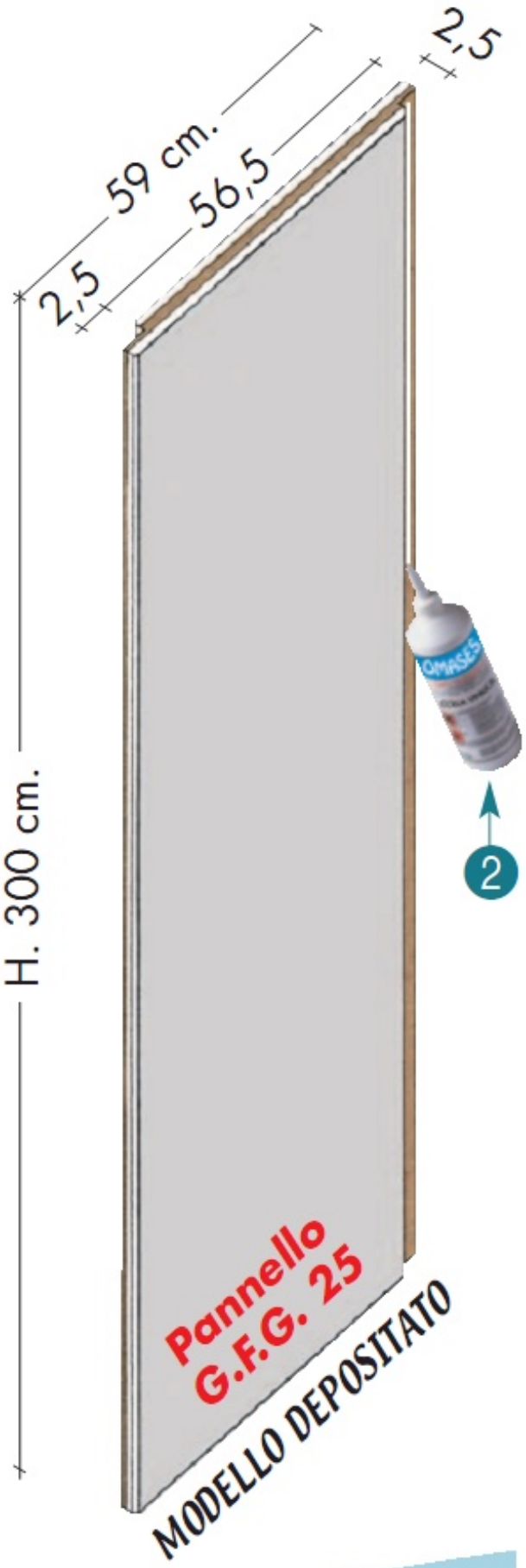


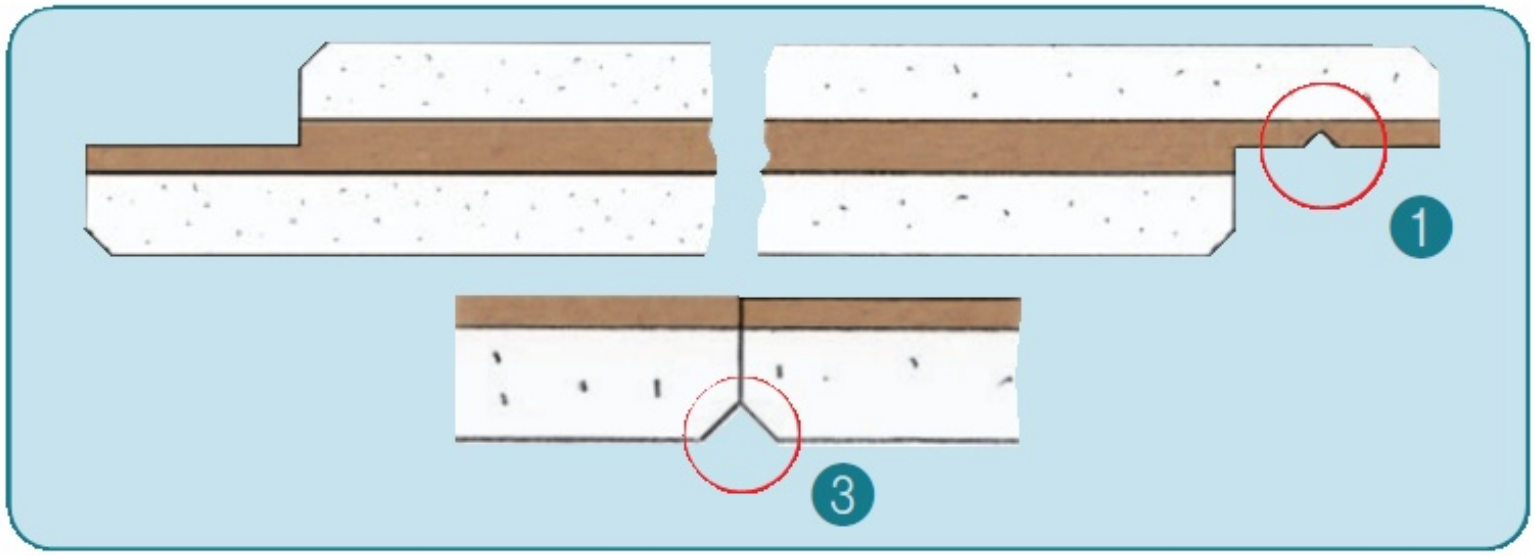


1. *La scanalatura contiene la testa della vite.*
2. *Il collante vinilico rende la struttura inamovibile, tanto da poterla stuccare senza la tradizionale retina.*
3. *La svasatura che si ottiene unendo le pannellature, consente la presa dello stucco.*

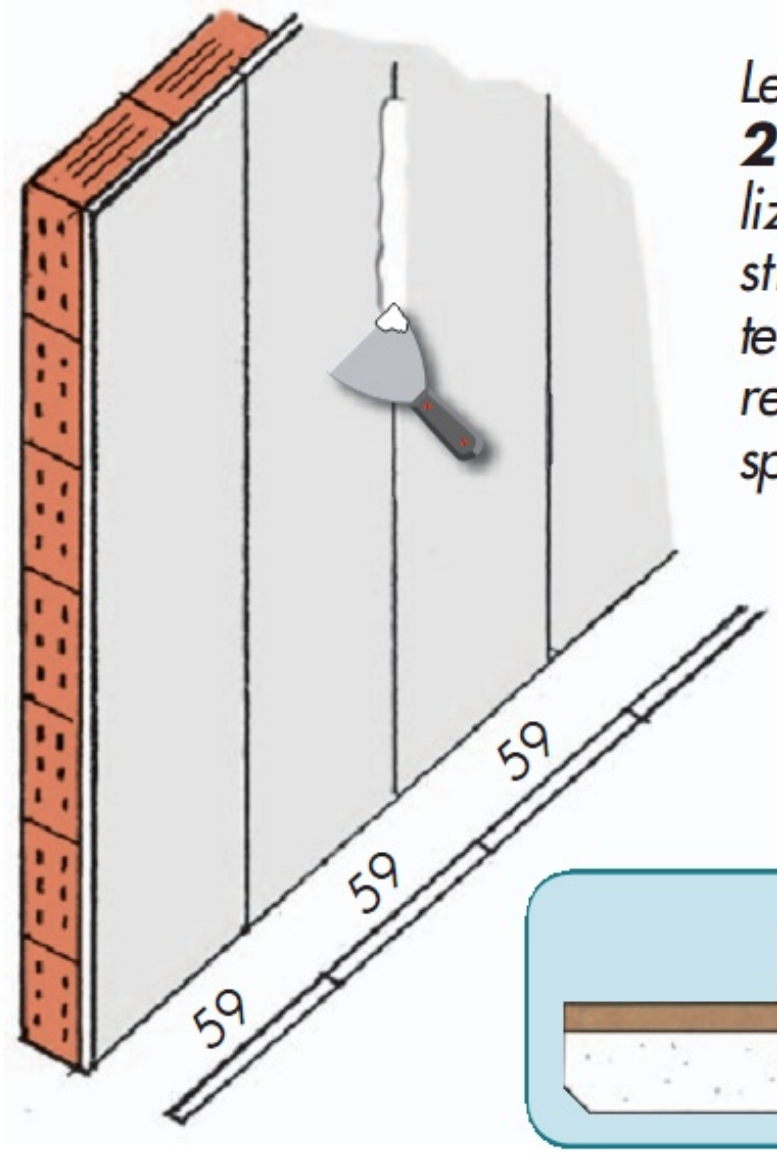


*Le Pannellature* ***"G.F.G. 25"*** *possono essere utilizzate anche come rivestimento a parete per ottenere insonorizzazione e resistenza termica in uno spessore di soli 25 mm.*

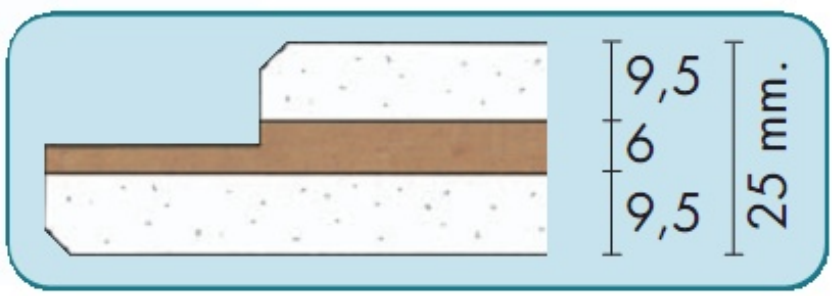


- **Per pareti certificate.**
- **Per rivestire pareti in muratura.**
- **Per rivestire pareti e soffitti di prefabbricati in legno.**

# PARETE DIVISORIA TIPOLOGIA "A" - SEPARAZIONE FRA LOCALI

*Vista di una parete realizzata con **"Pannelli G.F.G. 25"** come da certificazioni riportate in copertina.*

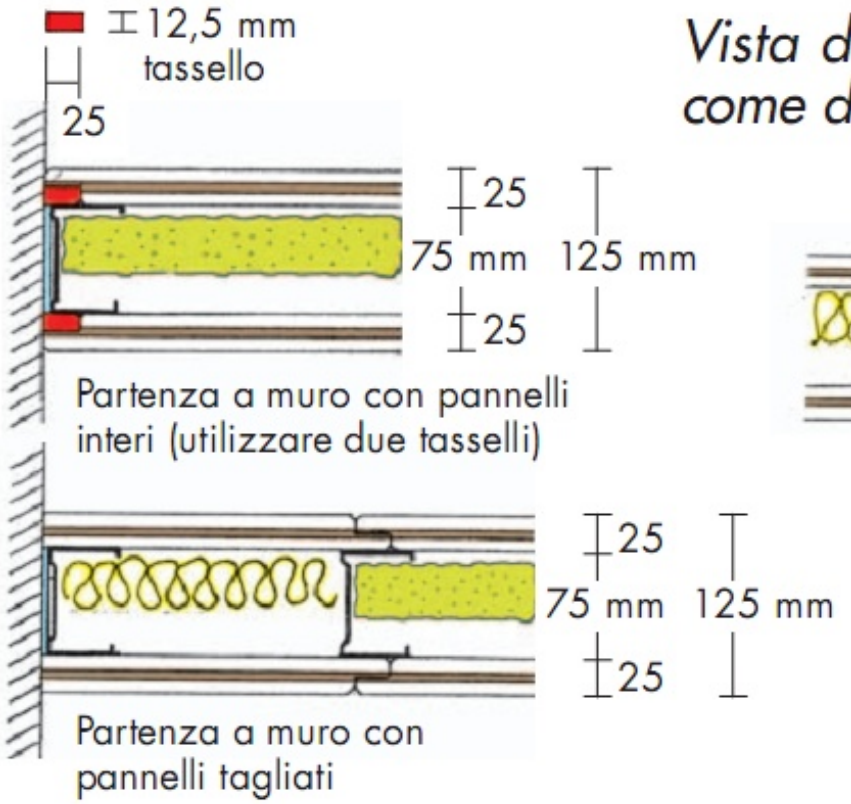


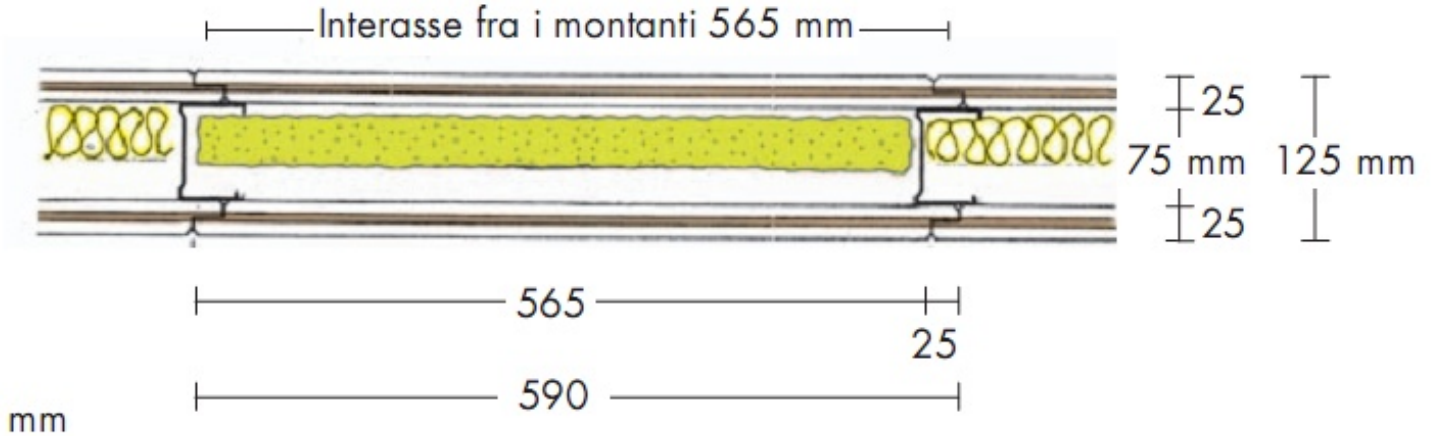


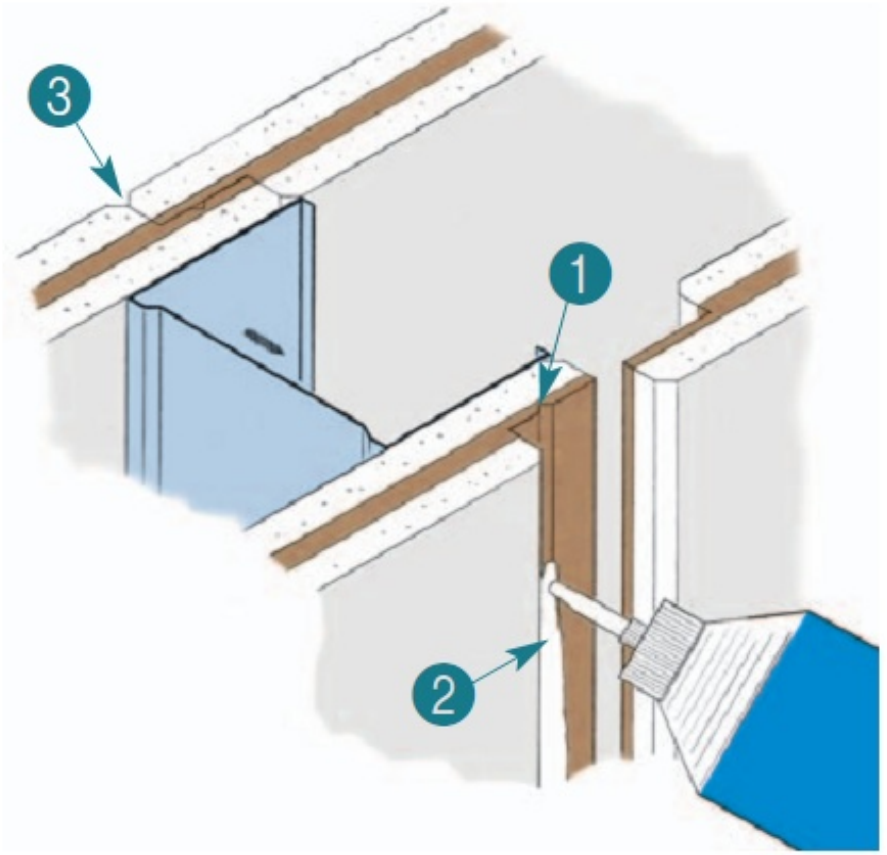


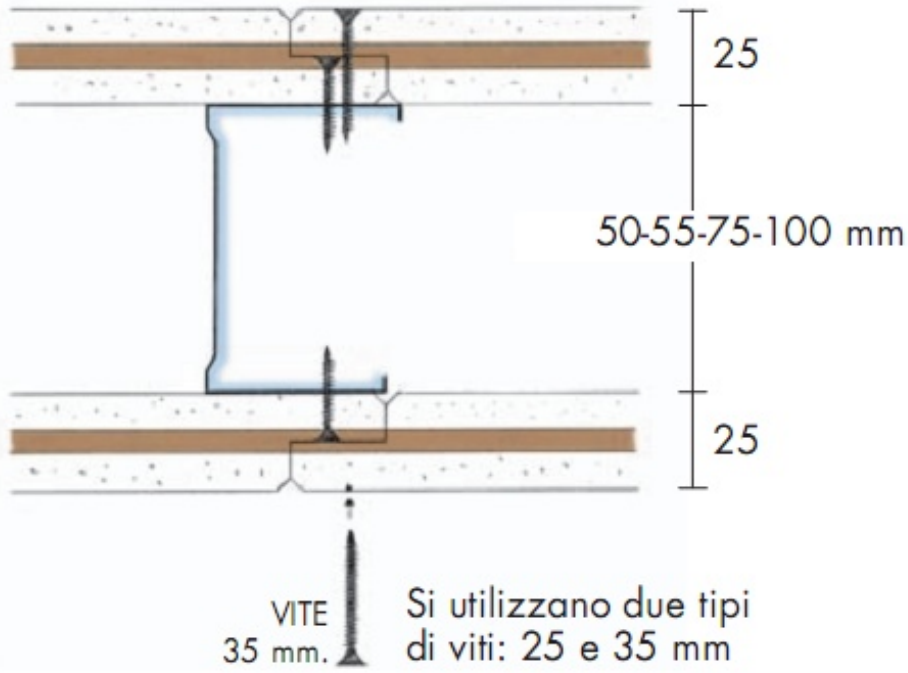


*I montanti metallici ⊏ , che determinano lo spessore della parete, verranno utilizzati in base alle proprie esigenze per il passaggio degli impianti.*

***Attrezzi per assemblaggio:***

# PARETE DIVISORIA TIPOLOGIA "B" - DIVISIONE FRA APPARTAMENTI

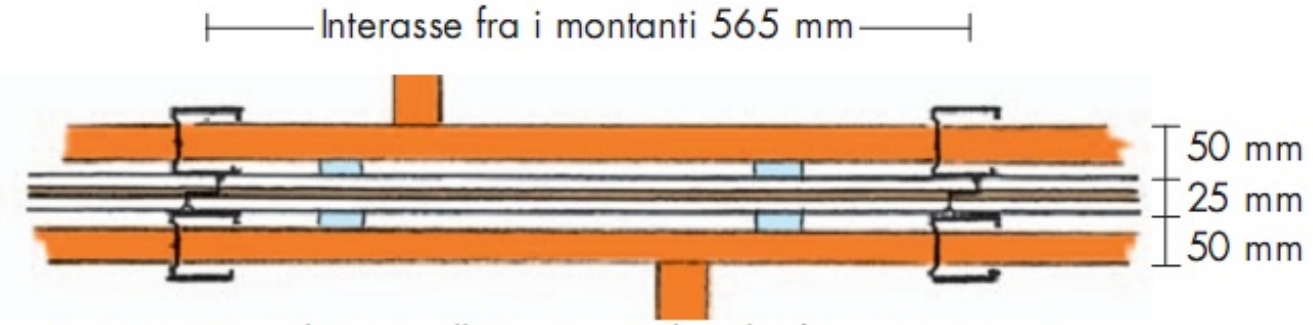


Prima montare la pannellatura centrale e la doppia struttura metallica facendo passare tutti gli impianti

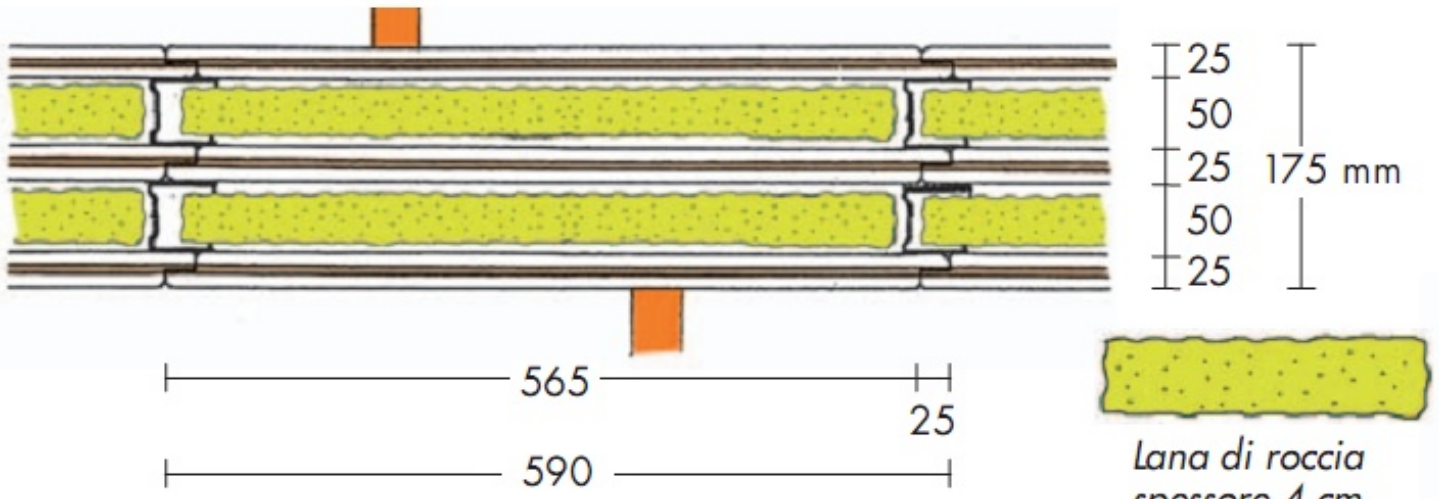




*Lana di roccia spessore 4 cm.*

Poi inserire la lana di roccia e completare con le pannellature esterne, facendo fuoriuscire gli allacci dei vari impianti

*In base alle dimensioni degli impianti da inserire, lo spessore della parete può variare utilizzando profili di diversa sezione.*

| *PROFILI:* | | *PARETE:* |
|---|---|---|
| *50 mm* | = | *175 mm* |
| *55 mm* | = | *185 mm* |
| *75 mm* | = | *225 mm* |
| *100 mm* | = | *275 mm* |
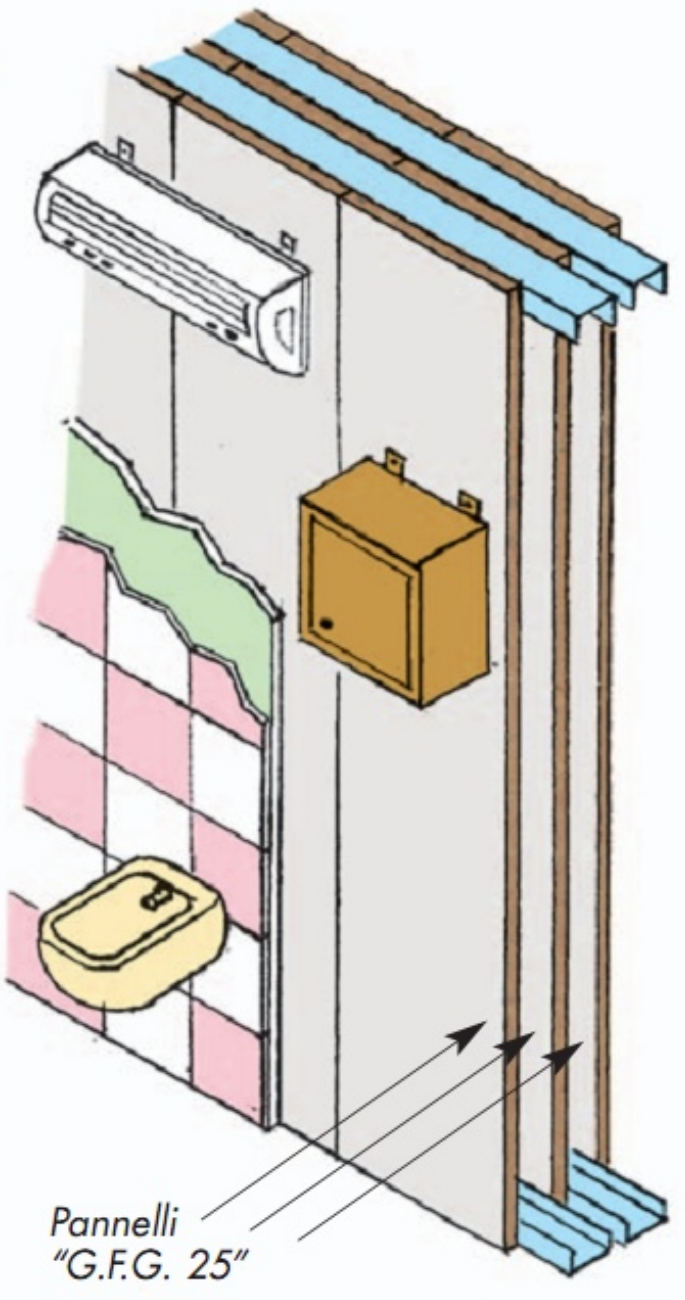
*Vista, in pianta e in assonometria, di una parete che divide due appartamenti. Anche la pannellatura centrale è stata realizzata con* ***"G.F.G. 25"****. Questo consente l'assemblaggio indipendente di eventuali impianti ed il loro collaudo prima di tamponare le pareti. Il pannello centrale, oltre a sostenere la sospensione di eventuali servizi igienici, è certificato anche per l'antintrusione, ossia per la "resistenza all'effrazione".*